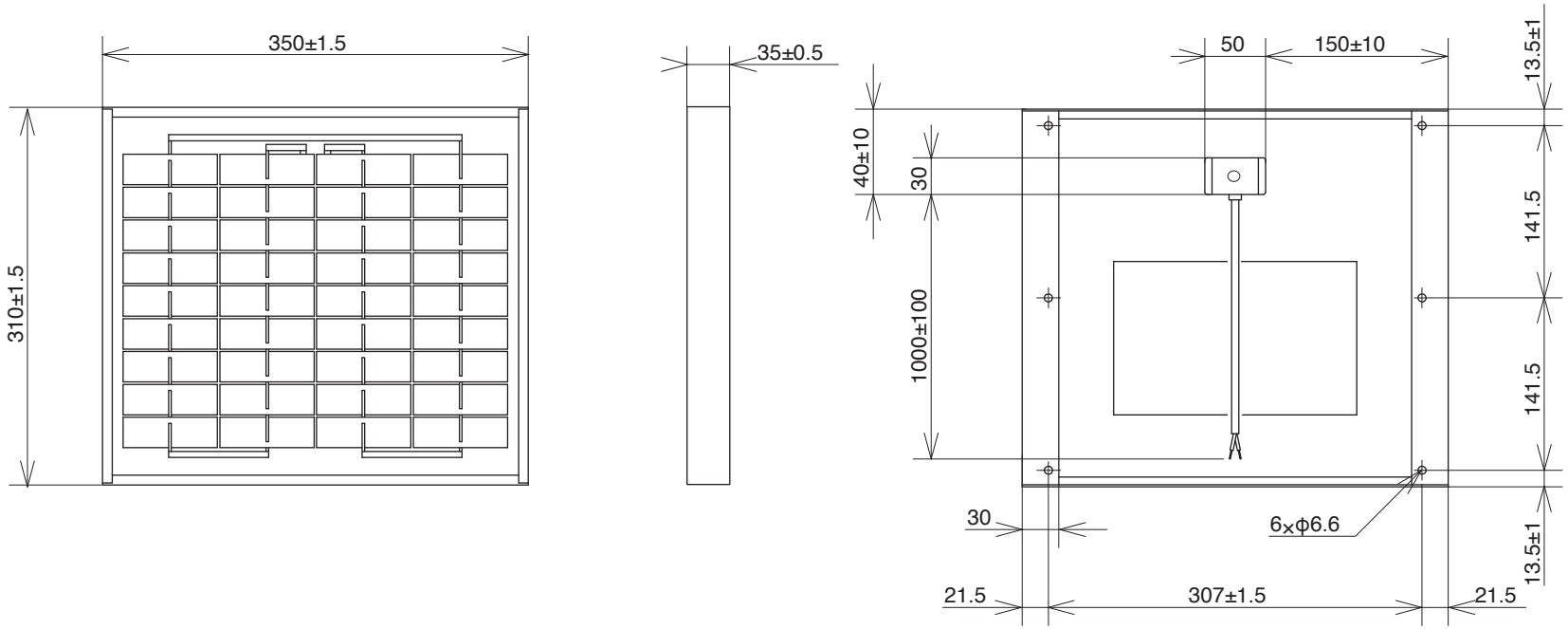

SCALE (尺度) 1:5√2	NAME (名称) PHOTOVOLTAIC MODULE (太陽電池モジュール)
TOLERANCE (公差) REFER TO TOLERANCE LIST	
DATE (作成日)	TYPE (型式) DB010-12
株式会社　電菱	DWG.NO. (図番) DP-D-010